0,000 00

V=5.04m^2 N=0.00m^2

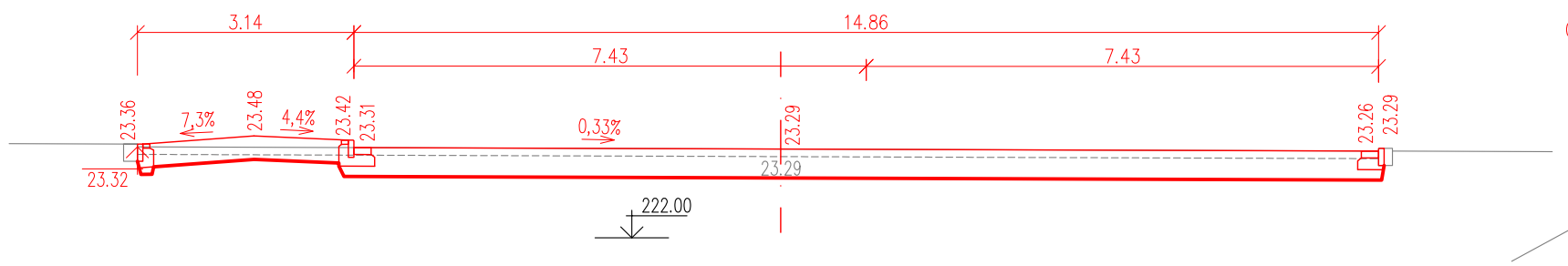

0,025 00

V=2.77m^2 N=0.00m^2

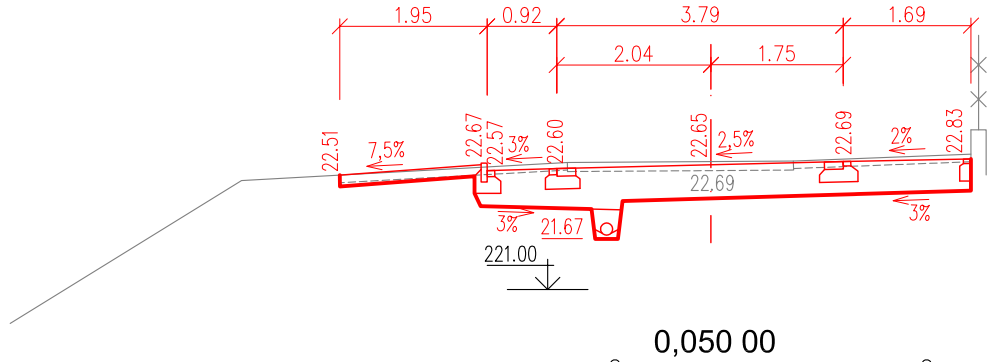

0,050 00

V=2.86m^2 N=0.00m^2

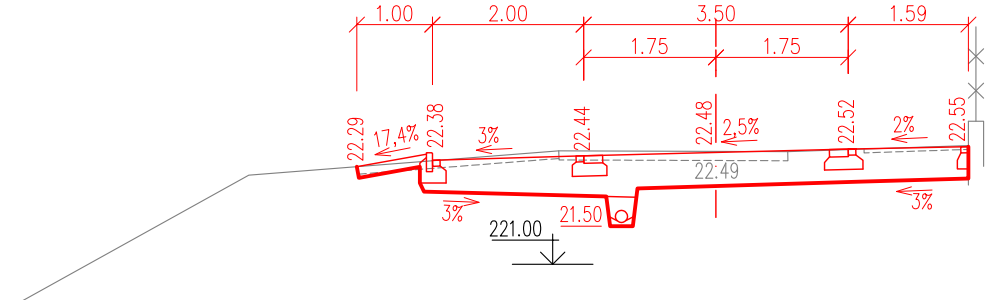

0,075 00

V=3.42m^2 N=0.01m^2

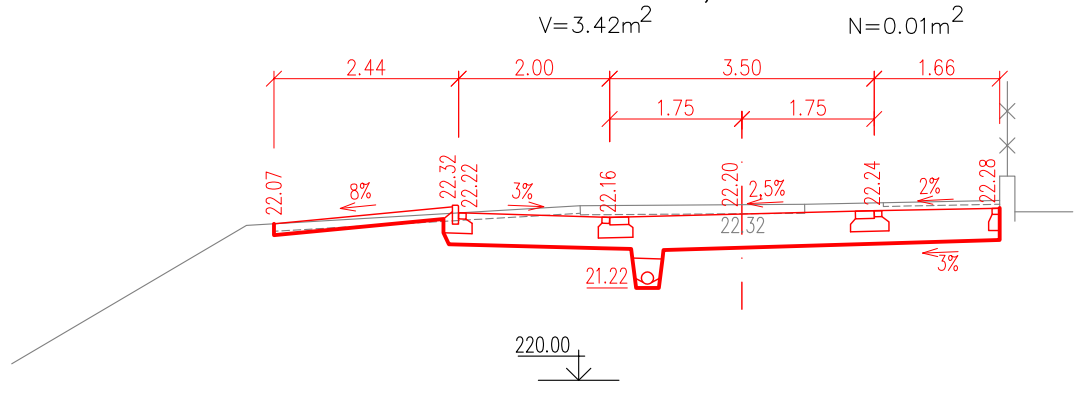

0,100 00

V=3.12m^2 N=0.00m^2

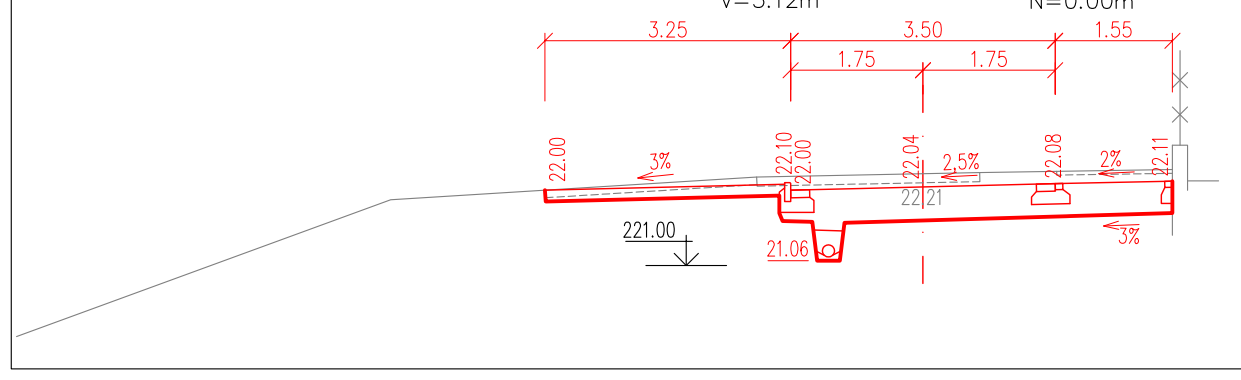

0,118 00

V=4.03m^2 N=0.00m^2

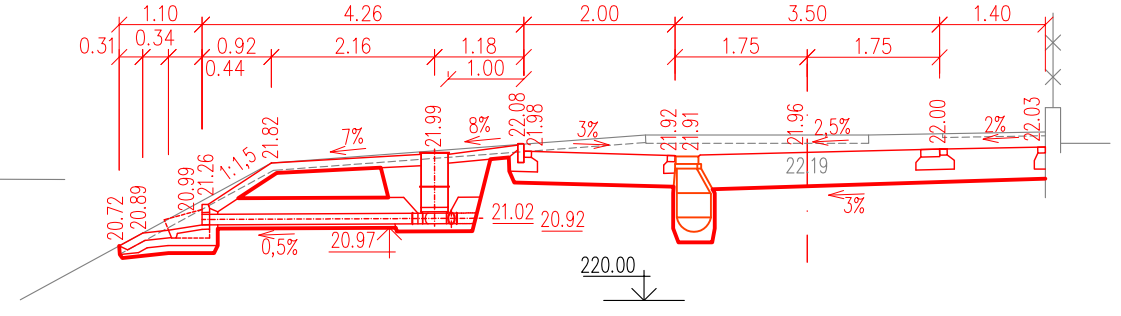

0,127 00

V=3.80m^2 N=0.00m^2

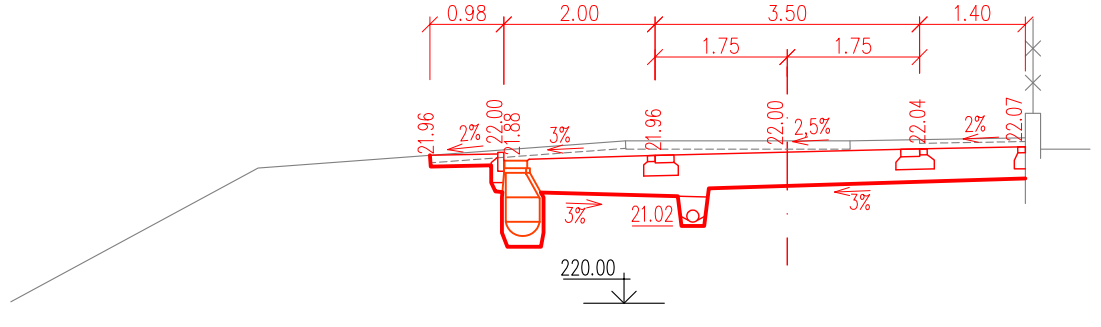

0,145 00

V=2.77m^2 N=0.00m^2

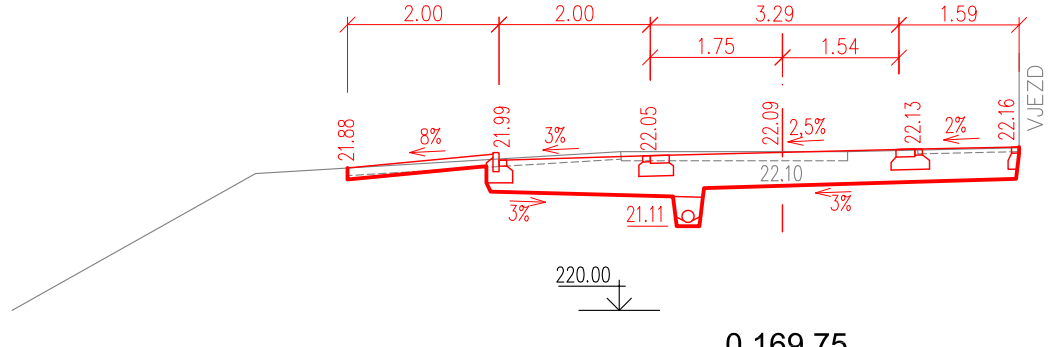

0,169 75

V=4.13m^2 N=0.19m^2

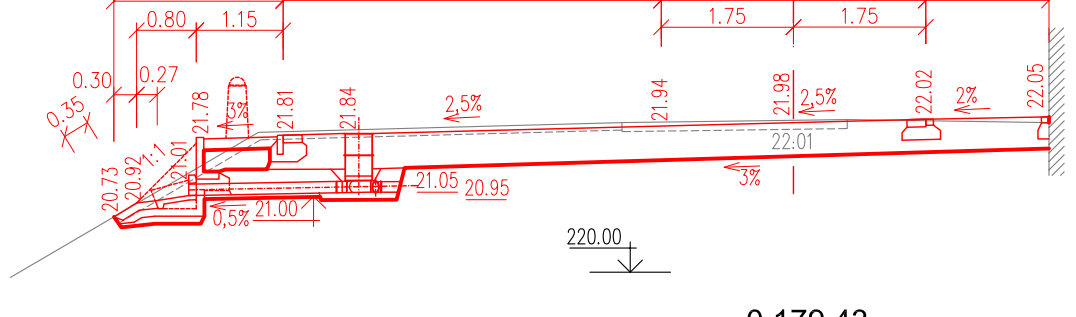

0,179 43

V=1.72m^2 N=0.00m^2

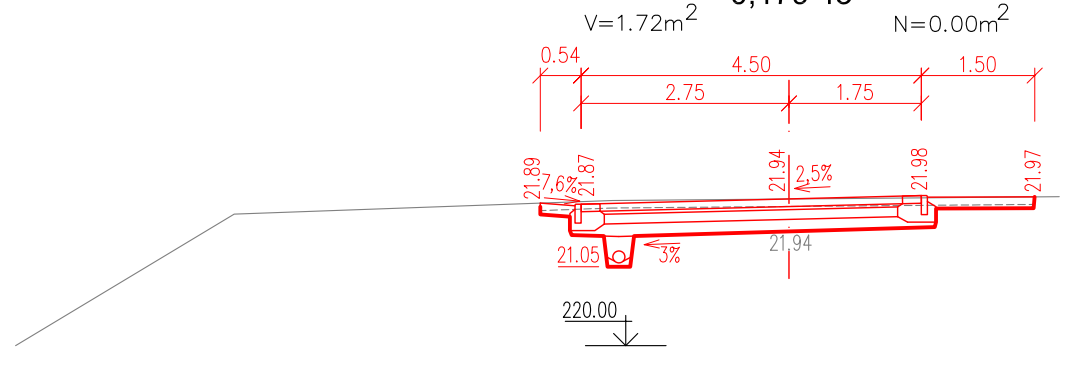

Souřadný systém: JTSK
Výškový systém: B.p.v.

SO 101 - ZPEVNĚNÉ PLOCHY A KOMUNIKACE

Zodpovědný projektant	Profese	Vypracoval	Kontroloval
Ing. P. Novotný, Ph.D., MBA	doprava	Dita Zemanová	Ing. P. Novotný, Ph.D., MBA

Atelier malých okružních křižovatek
Ing. Petra NOVOTNÉHO
Hlaváčova 179
530 02 Pardubice
Tel.: 466 531 827, 464 646 342
petr.novotny@ateliermok.eu

Umístění stavby:	PARDUBICE VI, PARDUBICE - POPKOVICE	Formát	3 x A4
Investor stavby:	MAGISTRÁT MĚSTA PARDUBIC	Číslo zakázky	3/3/13
REKONSTRUKCE KOMUNIKACÍ PO VÝSTAVBĚ KANALIZACE VE SVÍTKOVĚ II ULICE U BYLANKY		Datum	XII.2013
		Stupeň	DPS
		Číslo kopie	
PŘÍČNÉ ŘEZY		Měřítko 1:100	Číslo výkresu B2.3